旧图纸是否作废	是

版本	标识	日期	描　述	变更人	审核人

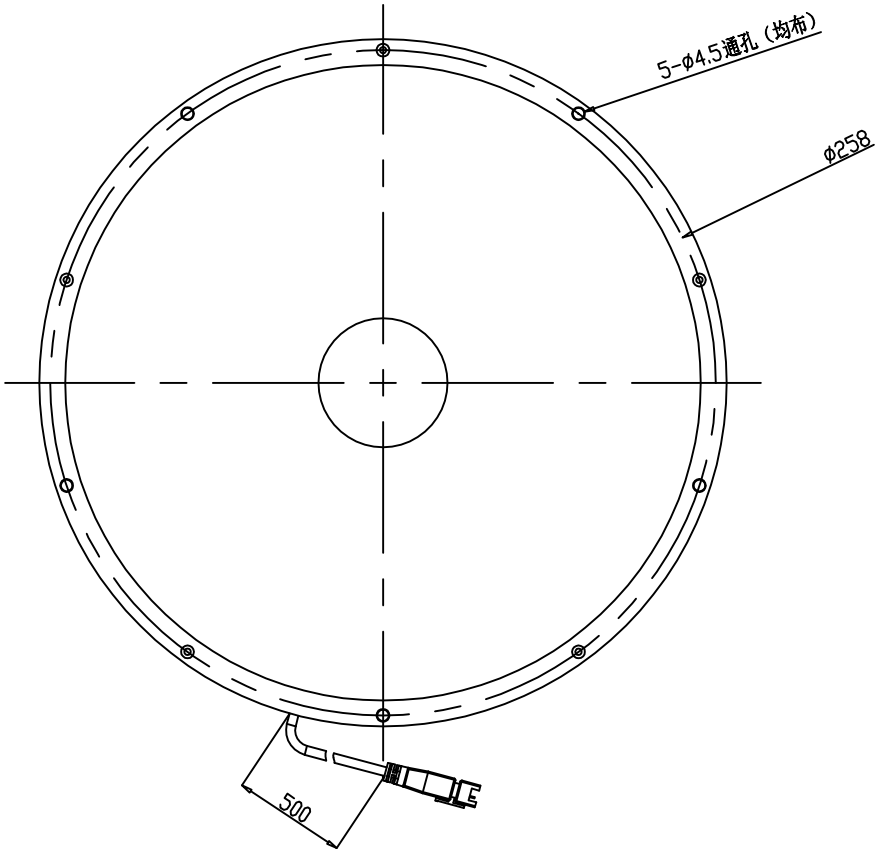

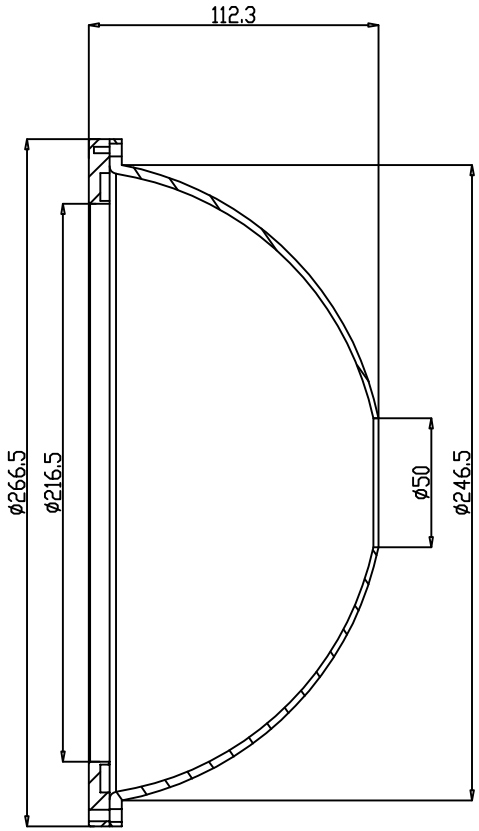

五金件未注公差按照:GB/T1804-F	视角			共 共 页第 页		图号	图号
				单位	mm	零件名称	H250
塑胶件未注公差按照:SJ/T10628-1		签名	日期	比例	1:1		
	设计			材质		料号	
塑胶件防火等级UL94V-1	审核			规格		订单	
	工艺			数量			
所有材质符合 RoHS	核准			版本			

市场	市场
PE	PE
生产	生产
采购	采购
品质	品质
份数	部门